WAGNER

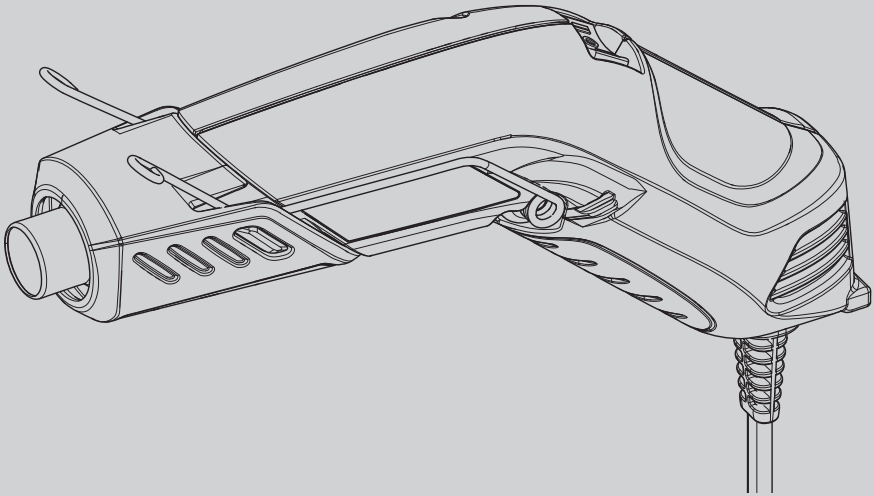

FURNO 100
HOT AIR MULTI PURPOSE TOOL

PŘEKLAD PŮVODNÍHO
NÁVODU K OBSLUZE

CS

wagner-group.com

DĚKUJEME VÁM ZA VAŠI DŮVĚRU

Blahopřejeme vám k zakoupení tohoto značkového výrobku od firmy Wagner a jsme přesvědčeni o tom, že vám přinese mnoho radosti.
Před uvedením do provozu si podrobně přečtěte návod na obsluhu a řiďte se bezpečnostními upozorněními. Návod na obsluhu důkladně uschovejte a přiložte ho k výrobku, pokud ho odevzdáte jiným osobám.
Máte-li nějaké otázky, podněty a přání, jsme vám k dispozici na telefonním čísle uvedeném na zadní straně nebo na e-mailové adrese info@aplikacebarev.cz.

Obsah

1. Vysvětlení použitých symbolů 2
2. Všeobecné bezpečnostní pokyny 3
3. Oblast použití 4
4. Technické údaje 5
5. Popis 5
6. Uvedení do provozu 6
7. Použití. 6
8. Doporučená teplotní nastavení 8
9. Pauzy a konec práce 8
10. Čistění a údržba 9
11. Uskladnění 9
12. Ochrana Životního prostředí 9
13. Důležité upozornění související se zárukou na produkt! 9

1. Vysvětlení použitých symbolů

	Tento symbol upozorňuje na potenciální nebezpečí pro vás příp. váš přístroj. Pod tímto symbolem jsou uvedeny důležité informace, jak zabránit zranění a škodám na přístroji.
	Nebezpečí úderu elektrickým proudem
	Označuje tipy k použití a jiné obzvláště užitečné informace.

2. Všeobecné bezpečnostní pokyny

Pozor! ***Přečtěte si všechny bezpečnostní pokyny, nařízení, obrázky a technické údaje příslušející k tomuto elektrickému nářadí.*** *Opomenutí při dodržování následujících pokynů mohou mít za následek úraz elektrickým proudem, požár a/nebo těžká zranění.* ***Uschovejte všechny bezpečnostní pokyny a nařízení pro budoucí použití.*** *Pojem "Elektrické nářadí" používaný v bezpečnostních pokynech se vztahuje na elektrické nářadí napájené ze sítě (se síťovým kabelem) a elektrické nářadí poháněné akumulátory (bez síťového kabelu).*

Tato horkovzdušná pistole vytváří extrémně vysoké teploty (až 360 °C). Musí být používána s nejvyšší opatrností, aby se předešlo vznícení hořlavých materiálů.

- Buďte při práci v blízkosti hořlavých materiálů obzvlášť opatrní. Pokud je to možné, odstraňte hořlavé materiály z pracovního prostoru.
- Vždy mějte po ruce kbelík s vodou nebo hasicí přístroj.
- Horkovzdušnou pistoli udržujte neustále v pohybu. Nezůstávejte příliš dlouho na stejném místě.
- Neblokujte větrací otvory a udržujte při práci minimálně 5 cm odstup mezi tryskou a povrchem. Zabráníte tak přehřívání přístroje. Přehřátý přístroj je neopravitelný.
- Přístroj nepoužívejte v prostředí s nebezpečím výbuchu.
- Dbejte na to, že teplo může být přeneseno do hořlavých materiálů, které jsou mimo vaše zorné pole.
- Před uložením přístroj vždy umístěte na stojan a nechte jej vychladnout.
- Nikdy se nedotýkejte trysky, pokud je ještě horká.
- Nenechávejte přístroj bez dozoru, pokud je zapnutý.
- Toto zařízení mohou používat děti od 8 let a také osoby s omezenými fyzickými, smyslovými nebo duševními schopnostmi nebo s nedostatečnými zkušenostmi a znalostmi, pokud byli pod dohledem nebo instruováni v bezpečném používání zařízení a rozuměli výsledným rizikům. Děti si s tímto přístrojem nesmějí hrát. Čištění a údržbu nesmějí provádět děti bez dozoru.
- Horkovzdušná pistole a barva jsou pak velmi horké. Při práci noste ochranné rukavice a ochranné brýle, aby nedošlo k popáleninám.
- Proud horkého vzduchu nemiřte na osoby nebo zvířata.
- Nepoužívejte horkovzdušnou pistoli jako fén na vlasy.

POZOR! Při ohřívání barvy můžou vzniknout škodlivé plyny a páry. Vždy používejte vhodnou ochranu dýchacích orgánů a zajistěte dobré větrání pracoviště.

- Staré nátěry barvy mohou obsahovat olovo. Barva obsahující olovo nesmí být odstraněna horkovzdušnou pistolí. V případě pochybností nechte barvu zkontrolovat odborníkem.

- Před každým použitím zkontrolujte elektrické nářadí, kabely a konektory. Nepoužívejte elektrické nářadí, pokud si všimnete jakéhokoli poškození. Neotevírejte elektronické nářadí sami a opravujte jej pouze kvalifikovanými pracovníky a pouze originálními náhradními díly.
- Nepoužívejte připojovací kabel k jiným účelům, než je určen, jako k přenášení, zavěšení nebo k vytažení zástrčky ze zásuvky. Zamezte kontaktu připojovacího kabelu s vysokou teplotou, olejem, ostrými hranami nebo pohybujícími se díly. Poškozené nebo zamotané připojovací kabely zvyšují riziko úrazu elektrickým proudem.
- V případě poškození kabelu síťového připojení přístroje musí být kabel vyměněn výrobcem nebo servisem pro zákazníky či jinou podobně kvalifikovanou osobou, aby nedošlo k ohrožení zdraví.
- Nevystavujte elektrické nářadí dešti nebo vlhkosti. Vniknutí vody do elektrického nářadí zvyšuje riziko úrazu elektrickým proudem.
- Pokud se nelze vyhnout použití elektrického nářadí ve vlhkém prostředí, používejte proudový chránič. Použití proudového chrániče zamezuje vzniku nebezpečí úrazu elektrickým proudem.
- Používejte jen vhodný prodlužovací kabel, který je v bezproblémovém stavu. Pro obecné použití je požadován minimálně harmonizovaný kabel H05RR-F 3 x 1,0 mm2 s pryžovou izolací.
- Když horkovzdušnou pistoli nepoužíváte,m vždy ji odpojte od napájení.
- Horkovzdušné pistole skladujte na suchém místě mimo dosah dětí.
- V pracovním prostoru udržujte pořádek a zajistěte dobré osvětlení.
- Nepřeceňujte své síly, zejména při práci na žebřících.
- Nikdy zařízení nepoužívejte k rozmrazení zamrzlého potrubí umístěného uvnitř stěn nebo v blízkosti hořlavých materiálů.

3. Oblast použití

F100 nabízí mnohostranné možnosti použití:

- Změkčení barvy, utěsňovací hmoty a tmelu na okna pro snadnější odstranění
- Změkčení lepidel k odstranění nálepek a podlahových dlaždic
- Smrštění plastových fólií pro balení
- Práce se smršťovacími hadicemi
- Řemeslné práce (například embossing)

Für weitere Einzelheiten zu verschiedenen Projekten und Anleitungsvideos besuchen Sie unsere Webseite www.wagner-group.com/furno.

4. Technické údaje

Technické údaje	
Napěti:	220-240 V~ , 50-60 Hz
Přikon:	170 W (úroveň I), 350 W (úroveň II)
Dvojitá izolace:	⧈
Tepelný výkon:	ca 230 °C (úroveň I), ca 360 °C (úroveň II)
Síťový kabel:	1,8 m
Hmotnost:	0,33 kg

5. Popis

1) Spínač ZAPNUTO/VYPNUTO:
   0 = VYP
   I = ZAP úroveň I (230 °C)
   II = ZAP úroveň II (360 °C)
2) Úchopné plochy
3) Skládací stojan
4) Větrací otvor
5) Tryska z kovu

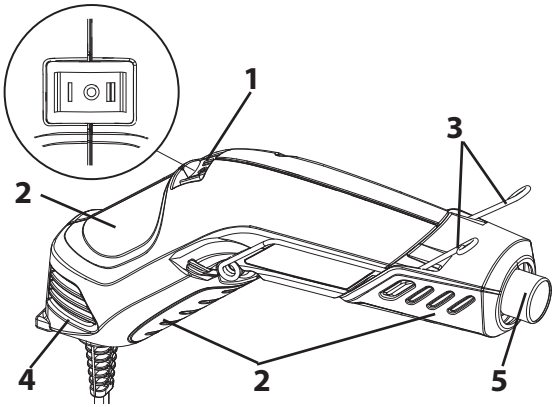

V závislosti na typu aplikace lze F100 udržet/používat různými způsoby.

Nebezpečí popálení horkou tryskou a vzduchem. Držte horkovzdušnou pistoli pouze za úchopné plochy a vždy používejte pracovní rukavice odolné proti žáru. Neblokujte větrací otvor.

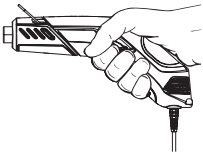

a) Pistolový úchop:
   Pro větší aplikace

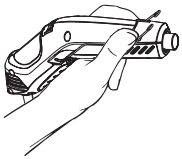

b) Tužkový úchop:
   Pro menší aplikaci, kde je důležitá přesnost.

c) Instalace se stojanem:
   Pro volnou práci rukama a k chlazení horkovzdušné pistole

6. Uvedení do provozu

Před připojenim k siti zkontrolujte, zda napěti sitě souhlasi s údajem uvedeným na výrobnim štitku.

1. Zapojte horkovzdušnou pistoli do standardní zásuvky.
2. Zapněte horkovzdušnou pistoli tím, že posunete spínač do požadované pozice. Zvuk motorem poháněného ventilátoru indikuje, že horkovzdušná pistole pracuje.

Pozor: Pokud se ventilátor nezapne, okamžitě vypněte horkovzdušnou pistoli (poloha 0). Bez chlazení ventilátorem topné těleso shoří.

Během prvního spuštění zařízení se může objevit kouř z důvodu vypálení výrobních olejů. Kouř by se měl krátce po prvním spuštění rozptýlit.

7. Použití

Během prvního spuštění zařízení se může objevit kouř z důvodu vypálení výrobních olejů. Kouř by se měl krátce po prvním spuštění rozptýlit.

Doporučená nastavení teploty pro jednotlivé aplikace naleznete v tabulce v kapitole 8.

Provoz bez držení rukou

Stlačte lučík a otočte ho vzad, abyste nastavili horkovzdušnou pistoli vzpříměně.

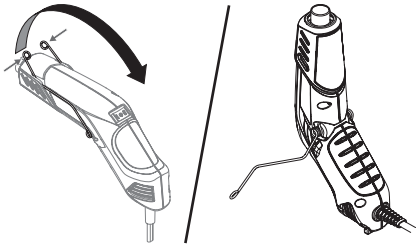

Opalování nátěru

Při práci v blízkosti oken vždy chraňte sklo.
Nepoužívejte horkovzdušnou pistoli na plochách,které mohou být poškozeny teplem, jako jsou vinylovépanely, vinylové obložení nebo vinylové okenní rámy.
Při odstraňování nátěru z okenních rámů horkovzdušná pistole způsobí změknutí tmelu. Pozor na to, abyste tmel škrabkou neodstranili. Tmel po vychladnutí opět ztvrdne. Nepoužívejte horkovzdušnou pistoli na izolování oken z vrstveného skla, např. Thermopane. Expanze okraje skla může poškodit těsnění okraje.

Horkovzdušná pistole zahřívá povrch a způsobuje změknutí nátěru. V tu chvíli lze nátěr snadno seškrábnout, aniž by došlo k poškození povrchu. Některé nátěry mohou změknout, i když se na nich nevytvoří puchýřky; některé mohou zgumovatět a některé

vyžadují vyšší teplo.

Při práci s několika vrstvami nátěru proces seškrábnutí urychlí pečlivé prohřátí povrchu až na dřevo. Potom lze všechny vrstvy seškrábnout najednou.

Na velmi složité plochy je nejlepší použít jemný drátěný kartáč. Minerální barvy a laky, jako jsou cementové nátěry a porcelán, teplem neměknout, takže použití horkovzdušné pistole nebude na odstranění nátěru fungovat.

Nejlepší způsob odstraňování nátěru

Pohybujte horkovzdušnou pistolí pomalu a stále dopředu pod úhlem směrem k opalovanému povrchu a tryskou miřte ve směru pohybu. Tento způsob vám umožní provést seškrábnutí nátěru bezpečně mimo proudění horkého vzduchu a tím budou škrabka a seškrabávaný povrch chladnější.

A. Teplý vzduch předehřívá povrch.

B. Nátěr horkým vzduchem měkne.

A + B. Hluboké pronikání tepla do celé plochy.

C. Nátěr lze jednoduše seškrábnout, jakmile změkne a pistole se posune dopředu.

D. Opálený povrch může vychladnout.

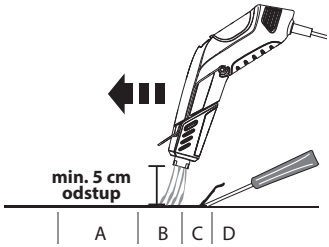

Smršťovací fólie

Zabalte předmět teplem smrštitelnou plastovou fólií. Začněte zahřívat fólii z bezpečné vzdálenosti, zatímco udržujete horkovzdušnou pistoli v pohybu. Pohybujte horkovzdušnou pistoli blíže u fólie, dokud se fólie nezačne smršťovat a nenapne se.

Smršťovací hadice

Používá se často ke smršťování hadice kolem elektrických přípojek nebo ke změkčení plastové hadice, která musí být ohýbána v určitém místě.

Embossing

Pokud používáte horkovzdušnou pistoli k embossingu, můžete přebytečný prášek odstranit čistým suchým štětcem. Držte trysku horkovzdušné pistole vzdálenou ca 8 cm od pracovní plochy. Aby se zabránilo přílišnému zahřátí papíru, pohybujte tryskou v kruhu, dokud se prášek nezvedne a nezačne zářit.

Po dokončení jedné oblasti horkovzdušnou pistoli vypněte a umístěte ji kolmo k rozloženému stojanu, než připravíte další oblast s práškem.

8. Doporučená teplotní nastavení

Použití		Úroveň
Kutilství	Opalování nátěru	II
	Oprava stěn (malé otvory)	II
	Změknutí nátěru, těsnicího materiálu a tmelu pro snadnější odstranění	I nebo II
	Smršťování plastové folie při balení	I nebo II
Umění a řemeslo / Domácnost	Výroba svíček	I
	Výroba mýdla	I
	Balení dárků do smršťovací folie	I
	Vysušit modelovací hmotu	I
	Vaření/pečení (např. karamelizace, zdobení sušenek)	I
	Embossing	I
	Zpracování dřeva (např. umělé stárnutí dřeva)	II
	Odstraňování lepidel	I
	Výroba ozdob (např. nažehlovací korálky)	II
	Výroba šperků	I
	Stavba modelů	II
	Tvorba pozdravů a pozvánek	I
Automobilový průmysl	Odstraňování nálepek, emblémů a etiket	I nebo II
	Aplikace a odstranění tónování skel	I nebo II
Elektronika	Elektronické opravy	I
	Smršťovací hadice k elektrickým opravám	I

9. Pauzy a konec práce

1. Vypněte horkovzdušnou pistoli.
2. Stlačte lučík a otočte ho vzad, abyste nastavili horkovzdušnou pistoli vzpřímeně.
3. Po dokončení práce vždy odpojte síťovou zástrčku.

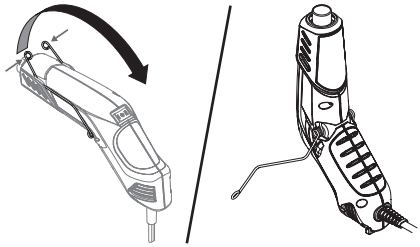

Tryska musí vždy směřovat vzhůru. Pokud tryska směřuje dolů, zůstává horký vzduch v pistoli a může se zkrátit životnost. Nepokládejte horkovzdušnou pistoli na stranu, protože se tím prodlužuje doba chlazení.

10. Čistění a údržba

Nasávací otvory na krytu udržujte v čistotě a bez překážek. K pravidelnému čištění otvorů použijte jemný suchý kartáč. K čištění horkovzdušné pistole používejte pouze jemné mýdlo a vlhký hadřík. Mnoho domácích čisticích prostředků obsahuje chemikálie, které by mohly kryt zařízení vážně poškodit.

Nepoužívejte k čištění horkovzdušné pistole petrolej, terpentýn, ředidla barev, kapaliny pro chemické čištění či podobné výrobky.

NIKDY nedovolte, aby se do zařízení dostala kapalina, ani žádnou část zařízení neponořujte do kapaliny.

Tryska za nějakou dobu ztmavne kvůli působení vysokého tepla. Je to normální a neovlivňuje to výkon či životnost zařízení.

11. Uskladnění

Horkovzdušnou pistoli odložte k uskladnění pouze tehdy, pokud zcela vychladla.

12. Ochrana Životního prostředí

Nářadí včetně příslušenství a obalu by se mělo odevzdat k ekologické recyklaci. Při likvidaci nedávejte přístroj do domovního odpadu. Podporujte životní prostředí a přineste Váš přístroj do místního sběrného místa určeného pro likvidaci přístrojů nebo se vyptejte v odborném obchodě.

13. Důležité upozornění související se zárukou na produkt!

Podle nařízení EU odpovídá výrobce za vady svého výrobku neomezeně pouze v případě, že veškeré díly pocházejí od tohoto výrobce nebo byly tímto schváleny, zařízení byla správně a odborně namontována a jsou správným způsobem provozována. V případě použití cizího příslušenství a náhradních dílů může dojít k úplnému nebo částečnému zániku odpovědnosti, vede-li použití cizího příslušenství nebo náhradních dílů k vadám výrobku.

3 + 1 rok záruky

Společnost J. Wagner GmbH, se sídlem na adrese D-88677 Markdorf, Vám kromě zákonné záruky poskytuje na tento produkt navíc záruku na dobu 36 měsíců (záruka na přístroj). Záruční lhůta se prodlužuje o dalších 12 měsíců, pokud výrobek do 28 dnů od jeho zakoupení zaregistrujete na internetové adrese https://go.wagner-group.com/3plus1.

Záruka zahrnuje bezplatné odstranění závad, jejich prokazatelnou příčinou bylo použití závadného materiálu při výrobě produktu nebo chyba při montáži. Záruka rovněž zahrnuje bezplatnou výměnu vadných dílů, pokud neexistuje vyloučení záruky.

Zákonem stanovené právo na ručení za věcné vady, které Vám jakožto kupujícímu přísluší od okamžiku předání předmětu koupě, není zárukou omezeno. Záruka, jakož i Vaše zákonem stanovené právo na poskytnutí záruky zanikají, pokud přístroj otevře jiná osoba, než autorizovaný personál servisu WAGNER.

Podrobná ustanovení záruky získáte na dotaz u našich autorizovaných partnerů WAGNER (viz internetovou stránku nebo návod k použití) nebo v textové formě na naší internetové stránce:

https://go.wagner-group.com/hf-warranty-conditions

- Práva na změny vyhrazena -

EU prohlášení o shodě

Prohlašujeme na naši odpovědnost, že tento výrobek odpovídá následujicim přislušným podminkám:
2014/35/EU, 2014/30/EU, 2011/65/EU, 2012/19/EU

Přibuzné harmonizované normy:
EN 60335-1, EN 60335-2-45, EN 55014-1, EN 55014-2, EN IEC 61000-3-2, EN 61000-3-3, EN 62233

EU prohlášení o shodě je přiloženo k produktu. V případě potřeby je možné ho znovu objednat pod objednacím číslem **2407442**.

INSPIRACE ZVLÁŠTNÍHO DRUHU

Hledáte právě svůj nový projekt? Tak se zastavte u nás a projděte si náš vyhledávač projektů.
Najdete zde praktické návody k tématům renovace, zkrášlování a „udělám si sám“.
Váš domov se stane něčím jedinečným. Pusťte se do toho a zkrášlete si jej!

Terasa v novém laku!

Čas na nové tapety!

Tvořte svůj interiér a exteriér pomocí úžasných barev!

Více inspirace?
wagner-group.com/projects

D

J. WAGNER GMBH
Otto-Lilienthal-Str. 18
88677 Markdorf
T +49 0180 - 55 92 46 37
F +49 075 44 -5 05 11 69

SK

E-CORECO SK S.R.O.
Kráľovská ulica 8/7133
927 01 Šaľa
T +42 1948882850
F +42 1313700077

CZ

E-CORECO S.R.O.
Na Roudné 102
301 00 Plzeň
T +42 734 792 823
F +42 227 077 364

F

WAGNER FRANCE S.A.R.L.
12 Avenue des Tropiques
Z.A. de Courtaboeuf
91978 Les Ulis Cedex
T +33 0825 011 111
F +33 (0) 1 69 81 72 57

GB

UK IMPORTER
WAGNER SPRAYTECH (UK) LTD
Innovation Centre
Silverstone Park, Silverstone
Northants NN12 8GX
T + 44 (0) 1327 368410

DK

DVA A/S
Marielundvej 48 C
2730 Herlev
T +45 70 234 239

DK

ORKLA HOUSE CARE DANMARK A/S
Stationsvej 13
3550 Slangerup
Danmark
T +45 47 33 74 00
F +45 47 33 74 01

NOR

ORKLA HOUSE CARE NORGE AS
Nedre Skøyen vei 26,
PO Box 423, Skøyen
0213 Oslo
T +47 22 54 40 19

PL

PUT WAGNER SERVICE
ul. E. Imieli 27
41-605 Swietochlowice
T +48/32/346 37 00
F +48/32/346 37 13

S

ORKLA HOUSE CARE AB
Box 133
564 23 Bankeryd
Sweden
T +46(0)36 37 63 00

ROM

ROMIB S.R.L.
str. Poligonului nr. 5 - 7
100070 Ploiesti ,judet Prahova
T +40-344801240
F +40-344801239

CH

J. WAGNER AG
Industriestraße 22
9450 Altstätten
T +41 71 - 7 57 22 11
F +41 71 - 7 57 23 23

E
P

MAKIMPORT
HERRAMIENTAS, S.L.
C/ Méjico nº 6
Pol. El Descubrimiento
28806 Alcalá de Henares (Madrid)
T +34 902 199 021 /
+34 91 879 72 00
F +34 91 883 19 59

AUS

WAGNER SPRAYTECH
AUSTRALIA PTY. LTD.,
14 -16 Kevlar Close
Braeside, VIC 3195
T +61 3 9587 2000
F +61 3 9580 9120

I

FHC SRL
Via Stazione 94,
26013 Crema (CR)
T 0373 204839
F 0373 204845

Chybné údaje a změny vyhrazeny.

Part. No. 2407894 C
07/2022_RS

© Copyright by J.Wagner GmbH